BROWNING®

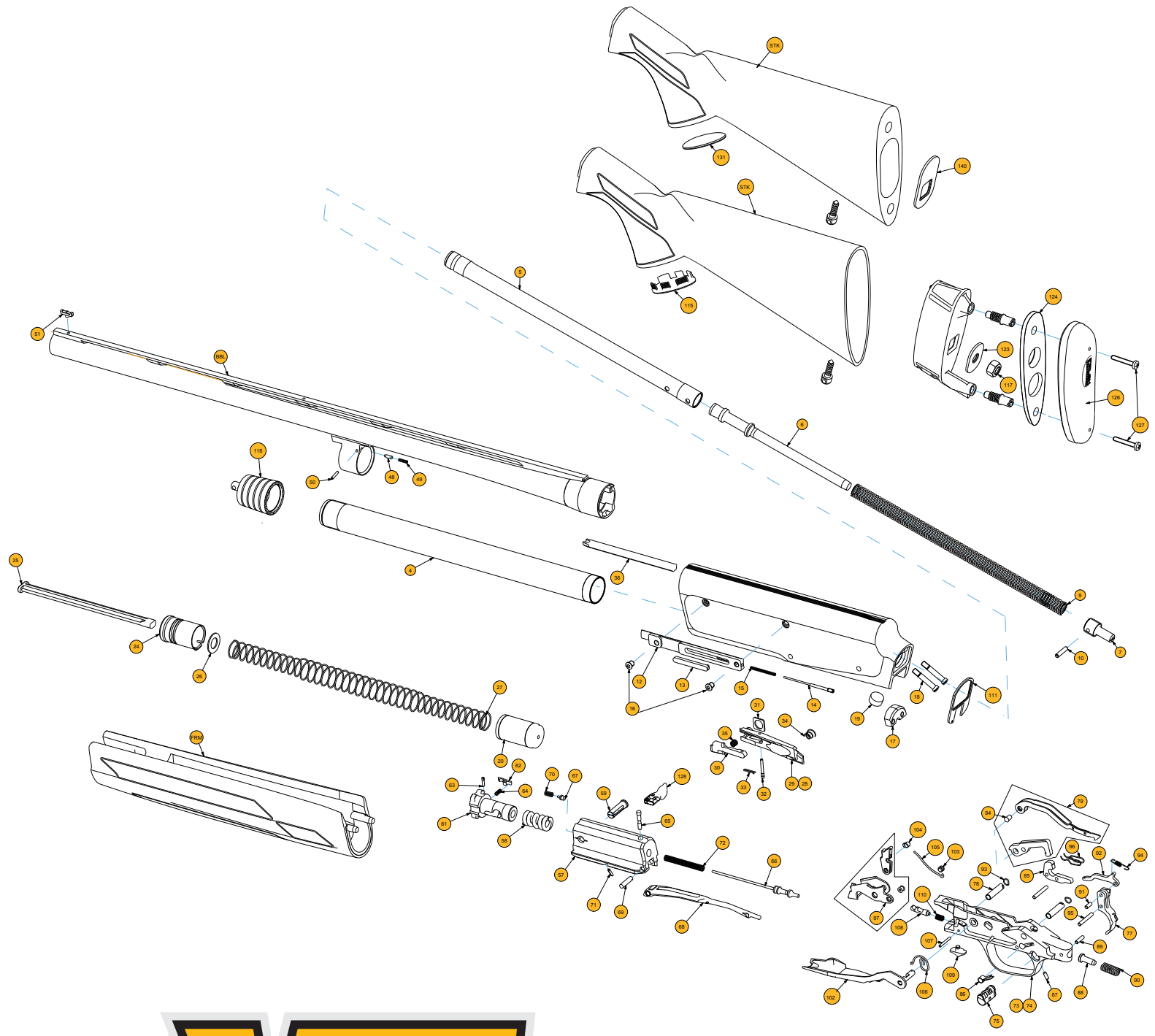
STK
131
140
STK
115
5
51
BBL
124
123
117
126
127
6
119
50
48
49
4
36
25
24
26
9
7
10
12
13
15
14
16
18
111
19
17
27
31
34
35
30
33
32
29
28
FRM
20
62
63
54
70
67
129
59
61
58
65
72
66
57
71
69
68
104
105
103
93
78
110
37
106
107
108
102
106
98
73
74
75
97
88
90
89
77
91
95
85
92
84
96
79
84

A5